Datablad

Varenummer: 20187014
Beskrivelse: E+G
Positioneringsbolt GN 717-5-M8-B-ST

Mål

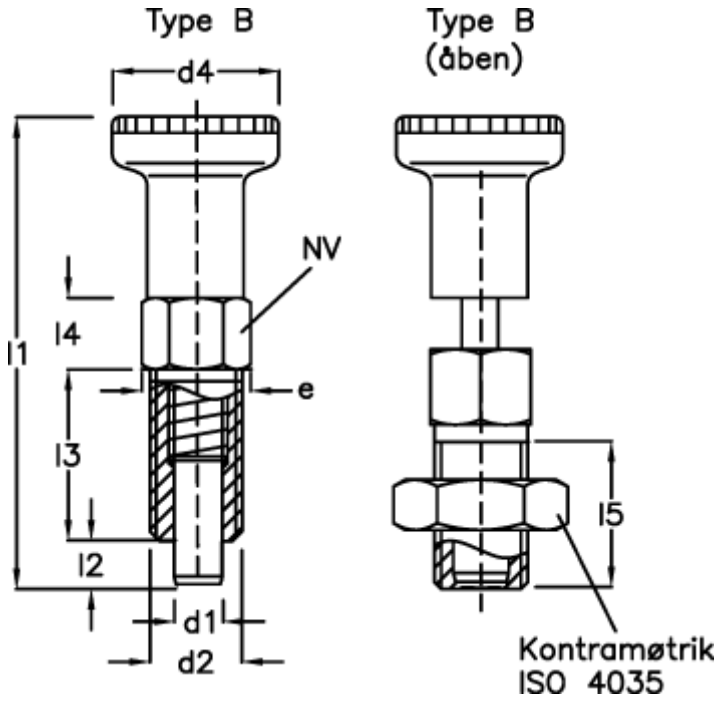

d1	= 5	l3	= 16
d2	= M8	l4	= 6.0
d4	= 16	l5	= 13.5
e	= 9.2	NV	= 8
Fjedertryk N bund	= 24		
Fjedertryk N top	= 5		
l1	= 40.0		
l2	= 5		

Dokumenter, målskitser og brochurer af enhver slags kan indeholde fejl for hvilke Brd. Klee A/S ikke hæfter.